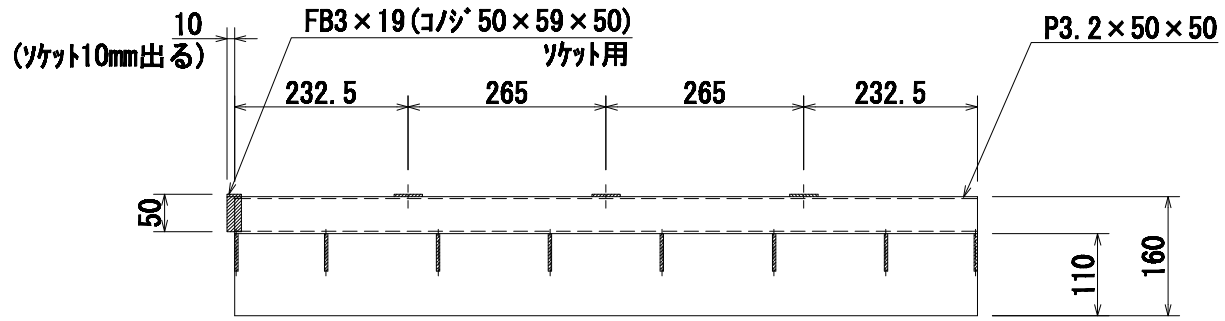

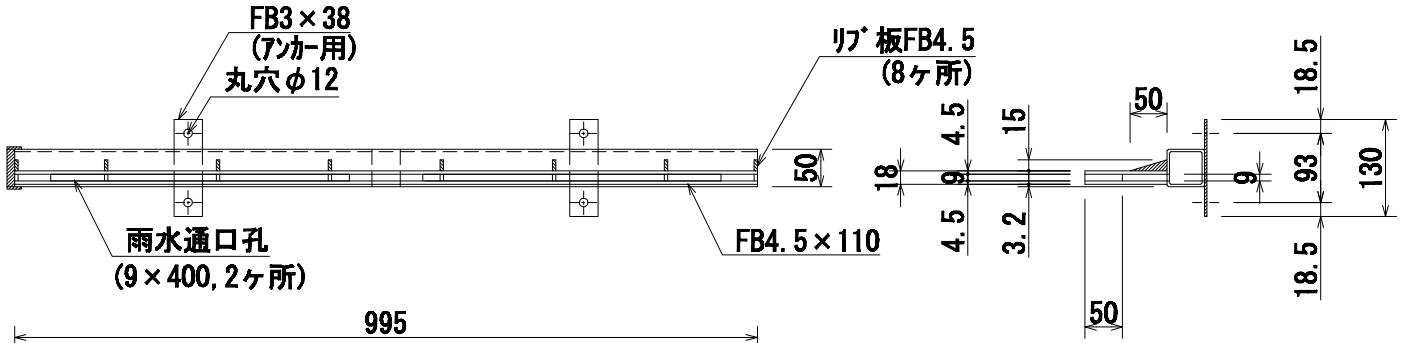

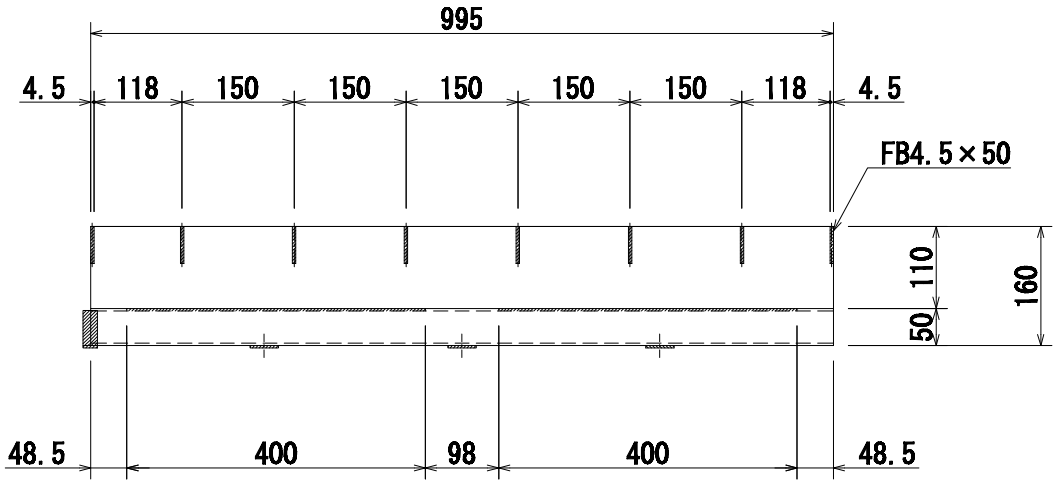

＊開口(9×400)2ヶ所

荷重		形穴		品名	スマートドレーン側溝	表面処理	溶融亜鉛メッキ仕上	14.8 kg	ソイル工業 株式会社	Check 安上	Draw 森脇
品番	S -50-9/110		摘要		材質 STKR400		JIS H8641				

図面作成日 '11・04・05
縮尺 (A4用紙) 1:10